Absender / Lieferadresse
Zgraggen AG
Schreinerei
Bächli 3
6487 Göschenen

Schreinerei
Zgraggen AG
Wohnträume mit Zukunft 6487 Göschenen
Tel. 041 885 12 16 www.schreinerei-zgraggen.ch

OPO Oeschger AG
Beschläge und Werkzeuge
Grabenhofstrasse 6
6010 Kriens

Nachzylinderbestellung

Datum:

Kommission / Kunde:

Schliessanlage - System	Anlage- / Serienummer

Position Nr.	Tür- oder Raumbezeichnung	Zylinder / Artikel Nr.	Zylinderlänge	Anzahl

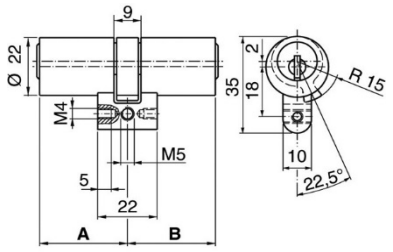

Typ 1515

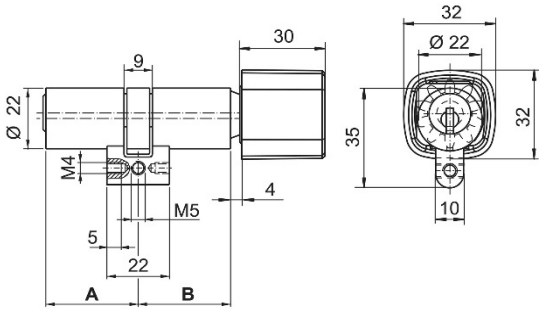

Bitte ausgefüllt an die Zgraggen AG zustellen, wir machen die Bestellung bei der Lieferfirma!